SZCZEGÓŁ POZ. 7.4 7.5 7.6

STAROSTWO POWIATOWE
w Pleszewie
ul. Poznańska 79
63-300 Pleszew

BETON B15
STAL AIII, AO

POZ.7.4

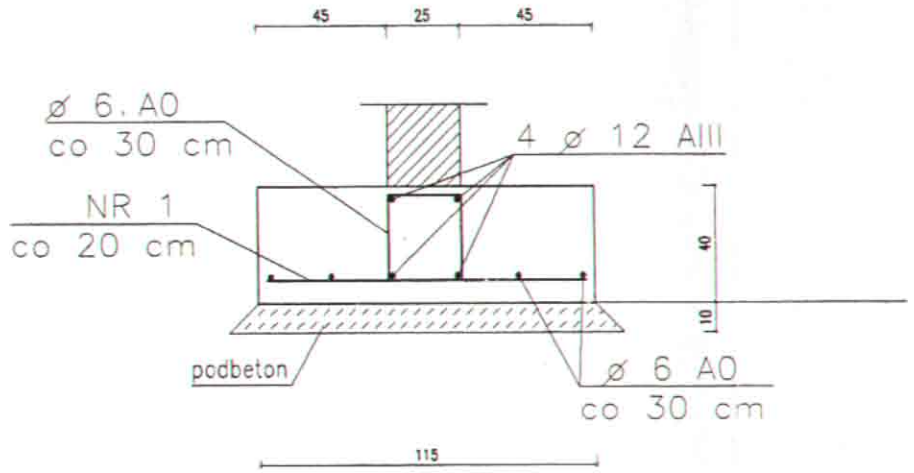

ø 6 A0 l=128 cm

NR 1 – o 12 AIII l=111 cm
111

POZ.7.5

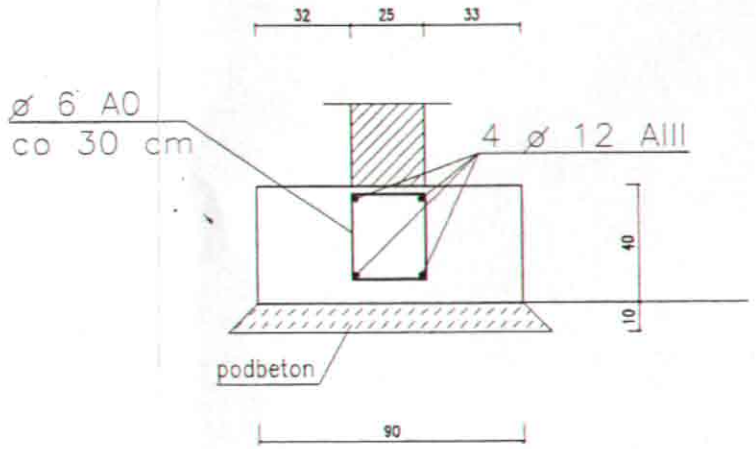

ø 6 A0 l=128 cm

NR1–ø 12 AIII l=86 cm
86

POZ.7.6

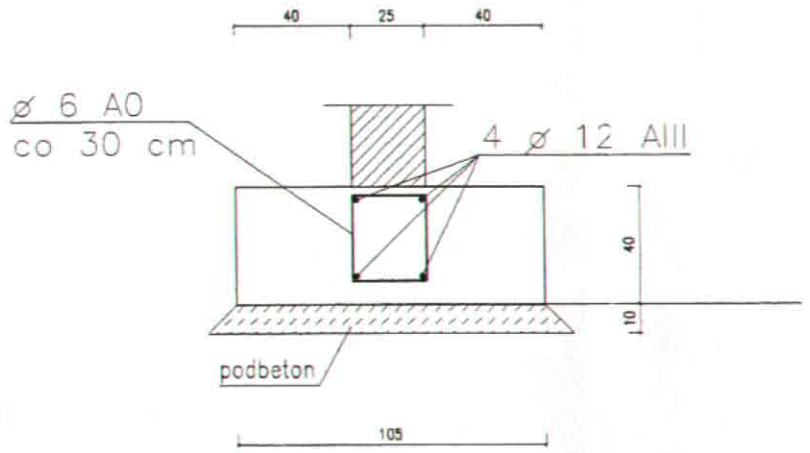

ø 6 A0 l=128 cm

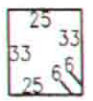

NR1–ø 12 AIII l=101 cm
101

Franciszek Kubiak
63-300 Pleszew, ul. Prokopowska
UPRAWNIONY PROJEKTANT KIEROWN
W SPECJALNOŚCI ARCHITEKTONICZNEJ NR
BUDOWLANEJ
mgr inż. TOMASZ KUBIAK

	IMIĘ I NAZWISKO	PODPIS	STUDIO BUDOWA Tomasz Kubiak 63-300 Pleszew ul.Szenica 14 TEL.62 5081679		
PROJEKTANT: SPEC. ARCHIT-KONSTR.	FRANCISZEK KUBIAK UAN.8386-117,118/90		Nazwa rysunku: POZ. 7.4 7.5 7.6		
ASYSTENT : SPEC. ARCHIT.	ANNA GROBELNA		Obiekt:	BUDYNEK NR 2 I 4	Skala: 1:20
PROJEKTANT: SPEC. KONSTR.	TOMASZ KUBIAK 51/PW/99			364611-364617	
SPRAWDZIŁ:	KAZIMIERZ RATAJCZAK 2452/80		Adres budowy:	DZIAŁKA NR ~~2986/18/2980/21~~ PLESZEW	Data: 12/09
			Inwestor:	PTBS SP Z O.O.	Nr.rys.: 3
			Adres inwestora:	UL.FABRYCZNA 5 PLESZEW	