SCHEMAT ROZDZIELNICY Tg1...Tg7

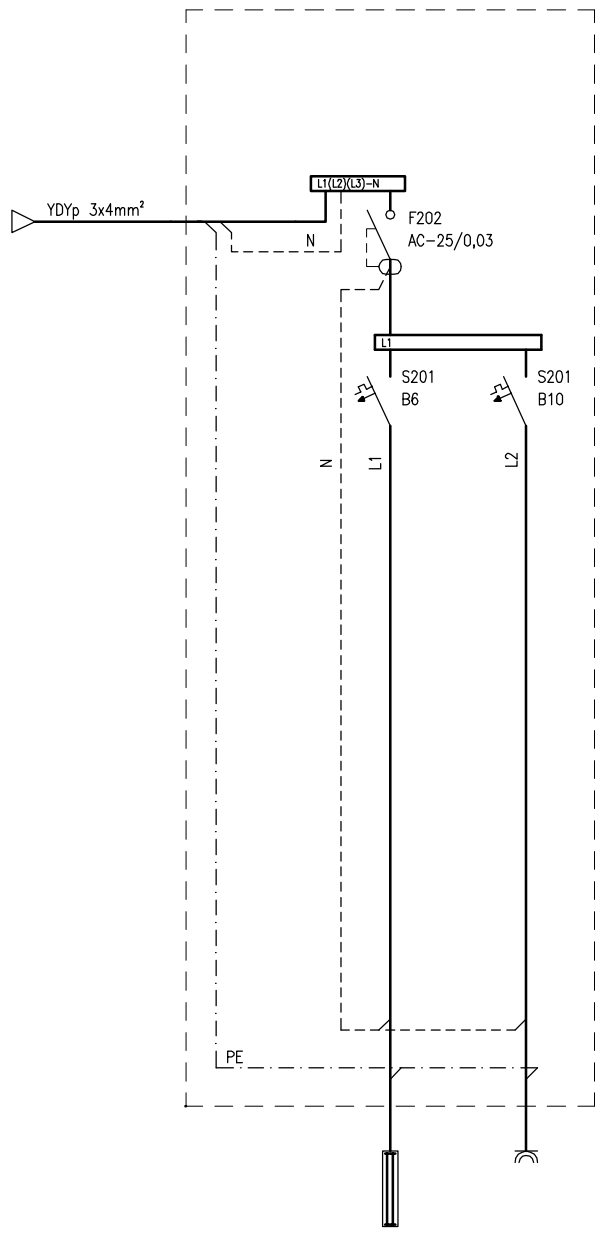

OPIS OBWODU	Oswietlenie	Gniazda wtyczkowe
OZNACZENIE	–	–
PRZEKRÓJ (PRZEWODU, KABLA)	YDYp 2,3x1,5mm² –750V pt	YDYp 3x2,5mm² –750V pt
MOC Pi (kW) MOC Pz (kW)	0,08 0,06	1,0 0,2
NR OBWODU	01	02

Pi=1,0kW
Pz=0,2kW

ROZDZIELNICA Tg1...Tg7 –obudowa

OBUDOWA 12 646 (IP65), gł.105mm, prod. ABB

WIDOK ELEWACJI

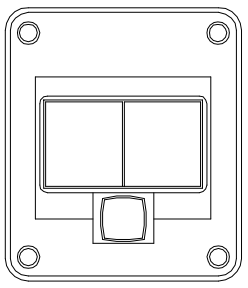

WIDOK TABLICY MONTAŻOWEJ

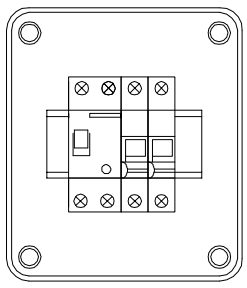

OCHRONA DODATKOWA: SZYBKIE SAMOCZYNNE WYŁĄCZENIE ZASILANIA W UKŁADZIE SIECI TN–S

ugowa

Pracownia Projektowo - Us **ELEKTROPLAN** 63-300 Pleszew, ul.Sienkiewicza 22 tel./fax 062 5080835, 507175155 elektroplan@ib2.pl		INWESTOR	Pleszewskie Towarzystwo Budownictwa Społecznego	FAZA	P.B.
		ADRES INWESTORA	63–300 Pleszew, Fabryczna 5	SKALA	1:10
NAZWA RYSUNKU	SCHEMAT I OBUDOWA ROZDZIELNIC Tg1...Tg7	BRANŻA	ELEKTRYCZNA	DATA	01.2009r
		PROJEKTANT	inż. Roman Kubiak		
OBIEKT	Budowa budynku mieszkalnego wielorodzinnego nr2. Instalacje elektryczne wewnętrzne i oświetlenie terenu.	NR UPRAW. PROJEKT.	WKP/0282/POOE/06	NR RYS.	24
		SPRAWDZAJĄCY	inż. Ludwik Kubiak		
ADRES OBIEKTU	63–300 Pleszew, ul.Malinie Dz.nr: 2986–18, 2986/21	NR UPRAW. PROJEKT.	UAN. 7342–128/94		

PDF created with pdfFactory trial version www.pdffactory.com