STAROSTWO POWIATOWE
w Pleszewie
ul. Poznańska 79
63-300 Pleszew

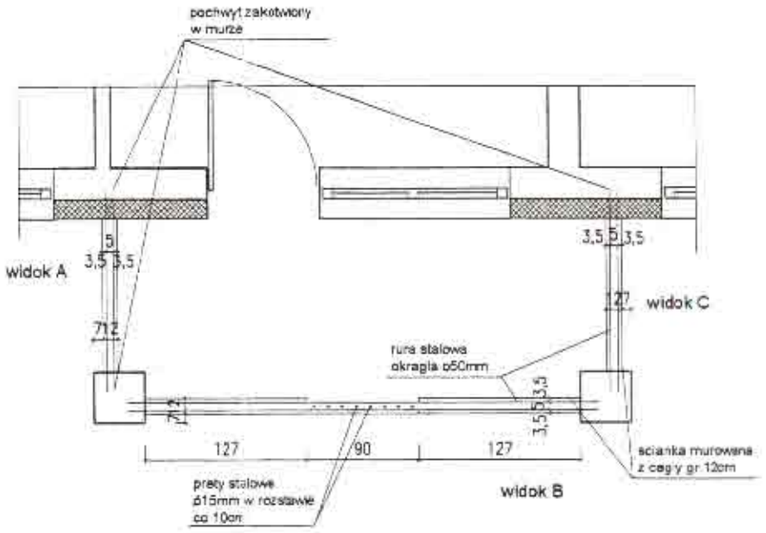

widok A

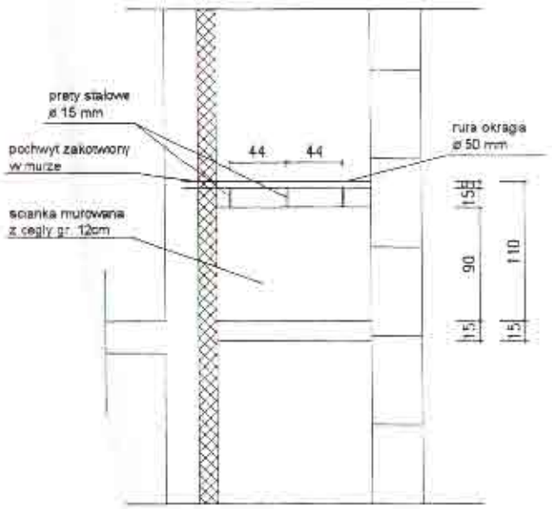

widok B

widok C

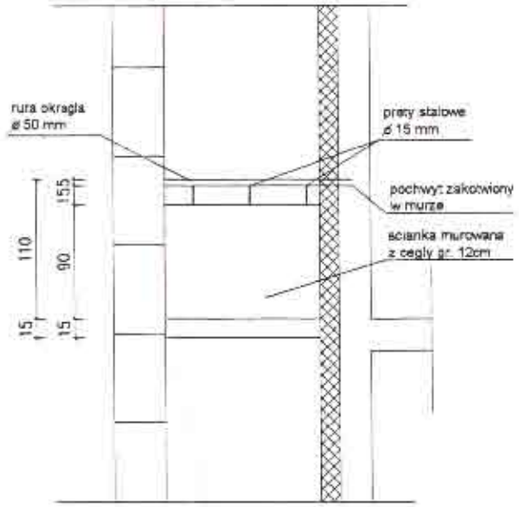

BALKON

mgr inż. TOMASZ KUBIAK
uprawnienia budowlane do projektowania
robotami budowlanymi
konstrukcyjno-budowlanej
członek WOIIB

Franciszek Kubiak
63-300 Pleszew
ul. Szeroka 63, tel. 7421 679
UPRAWNIENIA BUDOWY ROBÓT
BUDOWLANEJ NR UAN 2286-11/89
BUDOWLANEJ NR UAN 2286-11/89
KALISZU

	IMIĘ I NAZWISKO	PODPIS
PROJEKTANT: SPEC. ARCHIT.-KONSTR.	[illegible]	
ASYSTENT: SPEC. ARCHIT.	[illegible]	
PROJEKTANT: SPEC. KONSTR.	TOMASZ KUBIAK 51/79/89	
SPRAWDZIŁ:	KAZIMIERZ RAKACZAK 2432/88	

STUDIO BUDOWA
Tomasz Kubiak 63-300 Pleszew ul.Szenica 14 TEL.62 5061879

Nazwa rysunku: BALKON

Obiekt:	BUDYNEK NR 3	Skala: 1:50
Adres budowy:	DZIAŁKA NR 364611-364617	
Inwestor:	PTBS SP Z O.O.	Nr rys.: 16
Adres inwestora:	ULFABRYCZNA 3 PLESZEW	

28